Legende

1.1

- pneumatische Arbeitsleitungen
- pneumatische Steuerleitungen
- elektrische Leitungen
- Leitungsverbindungen
- Leitungen gekreuzt
- Leitungsfuehrung durch Rohbausaeule
- Leitungsfuehrung an Rohbausaeule

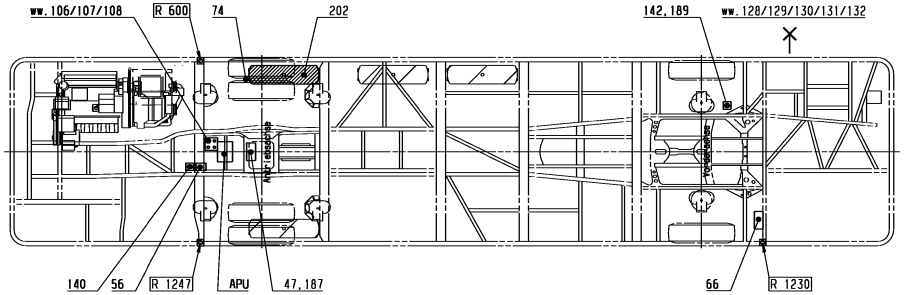

allgemeine Hinweise

2

gezeichnet: Fahrzustand, ungebremst
Leitungsangabe: Aussendurchmesser x Wandstaerke

Befestigungselemente (Schrauben, Muttern, Schellen, Scheiben, Kabelbinder) sind bildlich nicht dargestellt.

Angaben fuer Leitungseinbau nach DIN 74324 Teil 2
Ausfuehrung nach MBN 31 010
Druckangaben in [bar] Ueberdruck
Druckschalter senkrecht nach oben einbauen

Kunststoffleitungseinbau

1. Leitungssatz am Fixpunkt befestigen
2. Endpunkte montieren
3. Leitungssatz im Fahrzeug endbefestigen

Druckluftleitungen sind spannungsfrei einzubauen und duerfen nicht scheuern.
Bei Befestigung und Buendelung von Kunststoffleitungen sind Einschnuerungen zu vermeiden!

Im achs- und steinschlaggefaehrdeten Bereich, sowie bei kritischen Stellen, die ein Abknicken der Leitungen ermoeglichen, Wellschlauch A 000 546 15 30 verwenden.

Dichtheit der Bremsanlage

Bei stillstehendem Motor und gefuellter Anlage Druckabfall in 10 Minuten nicht groesser als 0,1 bar.
Bei Teilbremsdruck von 3 bar Druck im Vorrats- und Bremszylinder in 3 Minuten nicht erkennbar veraendert.

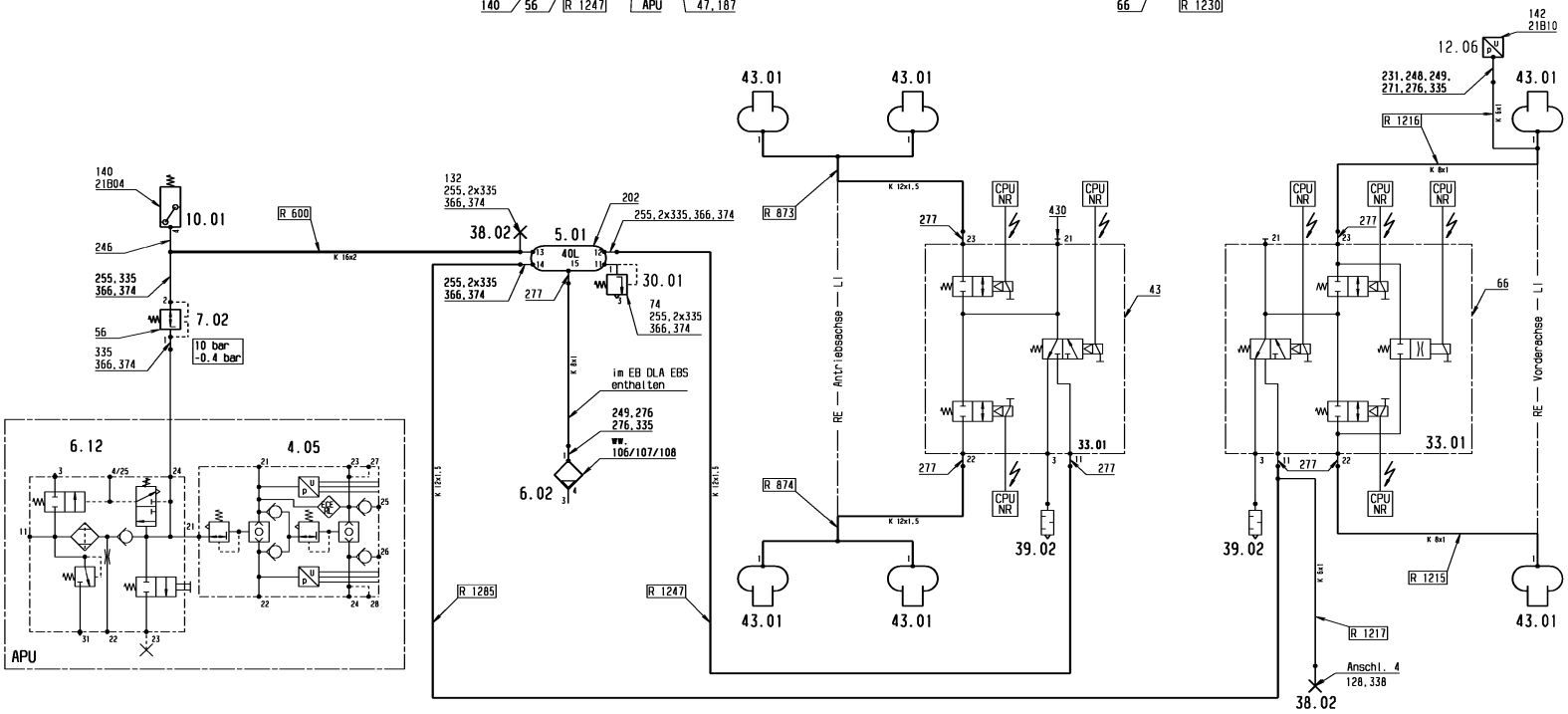

Druckschalter/Drucksensoren

5.1

Nr.140 21B04 = Druckschalter Vorratsdruck ECAS 6,5 bar (Oe)
Nr.142 21B10 = Sensor fuer Reifeneindruckkompensation

Druckangaben

3

Druckregler: Abschaltdr. 11,5 + 0,3 bar (Anschl. 24) Schaltspanne 1,5 ± 0,25 bar
Sicherheitsventil Oeffnungsdruck 14,5 + 2,5 bar
Warnleuchte im Display 6,5 bar ± 0,2 bar

Vierkreisschutzventil	Oeffnungs-druck	Schliess-druck	Begrenzungsdruck p2 bei p1 von:	Ueberfuell-wert
Kreis 1 und 2 (21/22)	9 - 0,3	≥ 7,0	10± 0,2 (12,3)	≤ 11,8
Kreis 3 und 4 (24/25)	7,5-0,3	≥ 4,5	8,5-0,4 (10,2)	≤ 9,8

Auffuellreihenfolge (Anlage drucklos)

p1 ≥ 7,2 bar und p2 ≥ 3 bar wenn p3 = 1 bar oder
p2 ≥ 7,2 bar und p1 ≥ 3 bar wenn p3 = 1 bar

Positionsnummern

4

Aggregate-Nr.: siehe A 628 009 00 42 Blatt 1
Rohr-Nr.: siehe A 628 009 00 42 Blatt 2

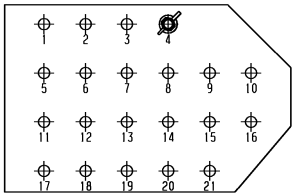

Pruefanschluss in Klappe unter FAP
4 - Schaltdruck Druckregler

Aenderungsbeschreibung/revision text	CAD	ZGS	Auftr.-Nr./order no.	Bearb./auth. Datum/date	Pruef./check Datum/date	Norm/stand. Datum/date

Werkstoff(Endzustand)/material(final condition) Halbzeug/semi-finished product			Datum/date	Name
Oberfl.sch./surf.prot. DBL		Bearb./auth.	2006-06-22	Papst/Semper
Farbe/color		Pruef./check	siehe	KEM
Dekor/decoration	MBN 31030	Norm/stand.	siehe	KEM
Oberfl.ang./surf.texture	MBN 31007	Freig./rel.	siehe	KEM
Oberflaeche/surface (m²)				

Allg.Toleranzen/gen.tolerances	gesetzl.Merkmal/statutory ftr.	CAD	ZGS	ED-KB	Auftr.-Nr./order no.	Federfuehrende Abt./resp.dep.
		G	001	BZ/028	WA000354/06	LRF

Referenz-Nr./reference no. | Masse/mass (kg) | Benennung/title
Massstab/scale | System CATIA V4R2.4
Proj.Methode/proj.method 1 ISO 5456-2

EB DRUCKLUFTANLAGE LUFTFEDERUNG
EB COMPRESSED AIR SYSTEM AIR SUSPENSION

BM: 628.083/085/087/787/788 hLA, schmale Tuer I

EvoBus

© EvoBus
Schutzvermerke DIN ISO 16016 beachten!/
Refer to protection notice DIN ISO 16016

Format/size: A1 | Blatt/sheet | Sach-Nr./basic number: A 628 321 12 99

Keine Aenderung ohne Zustimmung der federfuehrenden Konstruktion. / Any alterations are subject to the approval of the design department.